016.40.149 0007 041102 DONADINI & C

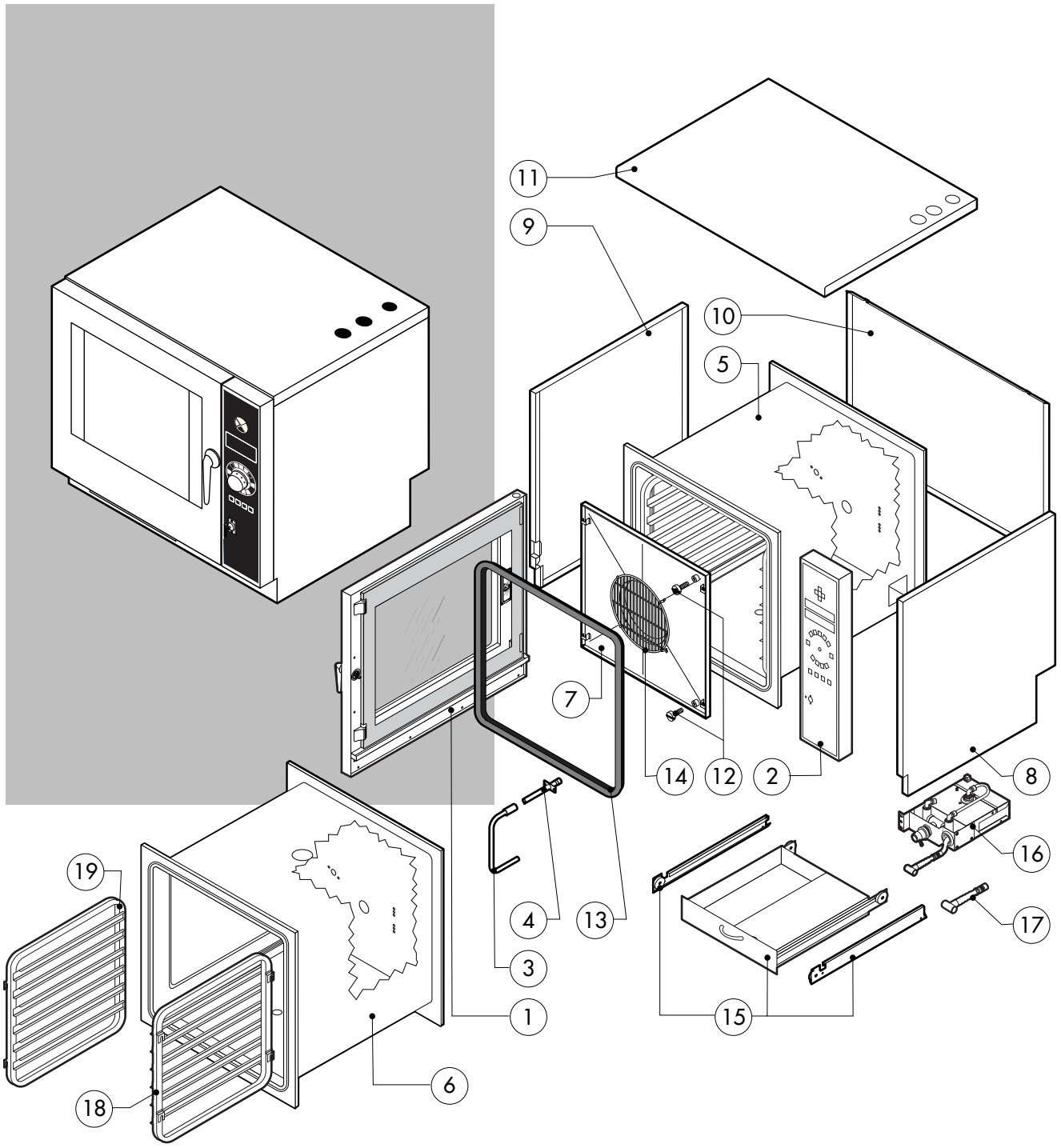

POS.	CODE	PIECES	DESCRIPTION
1	R11100100	1	PORTE COMPLETE
2	R11200720	1	TABLEAU
3	R11200650	1	CONDUITE ABDUCTEUR AEAU
4	R11200380	1	EXTENSION CONDUITE ABDUCTEUR AEAU
5	R11200000	1	MOUFLE COMPLETE
6	R11200010	1	MOUFLE COMPLETE AVEC LE SYSTÈME DE LAVAGE
7	R11200350	1	DEFLECTEUR COMPLET
8	R11200330	1	PANNEAU DROITE
9	R11200340	1	PANNEAU GAUCHE
10	R11400950	1	PANNEAU POSTERIEUR
11	R11200190	1	COUVERCLE
12	R58003100	2	VIS DEFLECTEUR
13	R70044100	1	JOINT FACADE
14	R75300030	1	GRILLE VENTILATEUR Ø 190
15	R11100250	1	TIROIR COMPLET
16	R62200131	1	KIT DOUCHETTE
17	R62200133	1	POIGNEE DOUCHETTE
18	R11200420	1	CLOISON DE DROITE
19	R11200430	1	CLOISON DE GAUCHE

POS.	CODE	PIECES	DESCRIPTION

EDIZIONE 0902

ME 061 T

tav. A

016.40.159 0008 041102 DONADINI srl

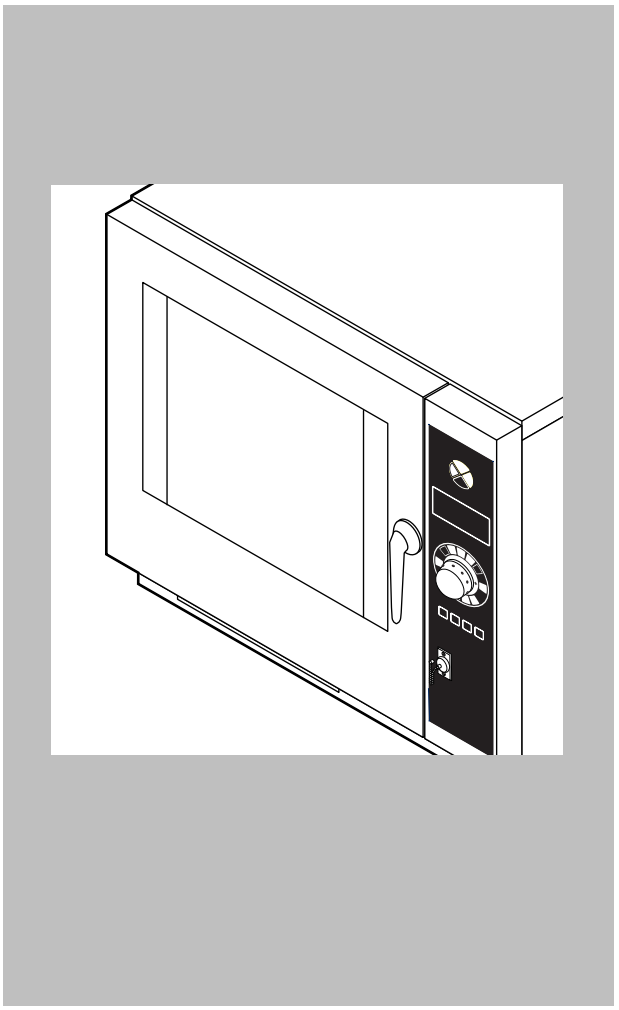

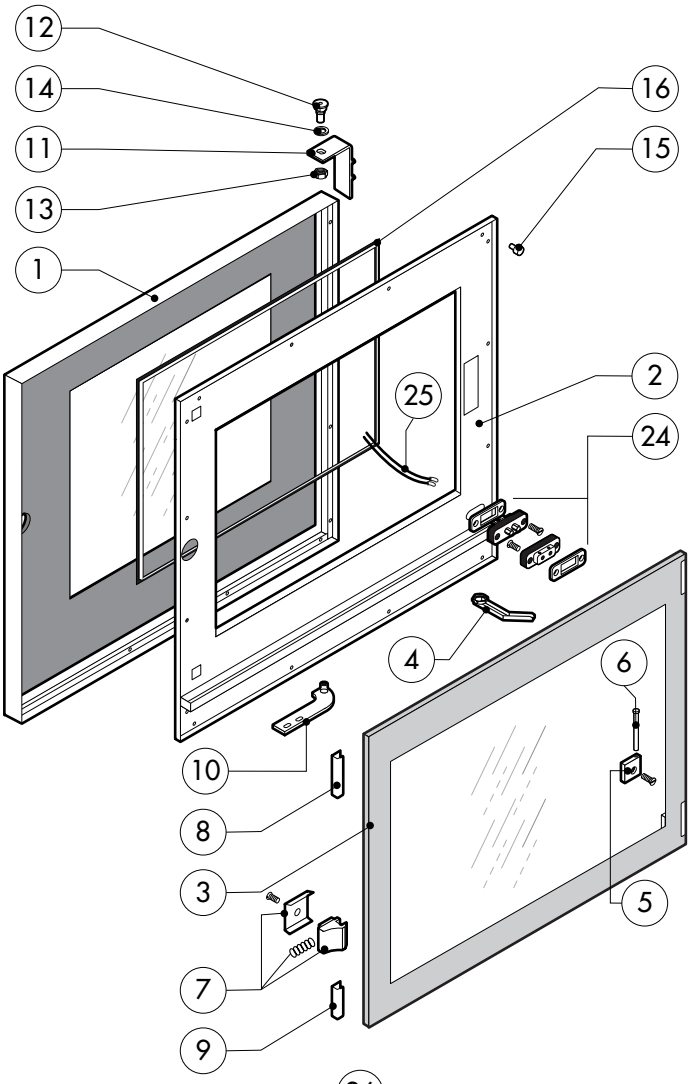

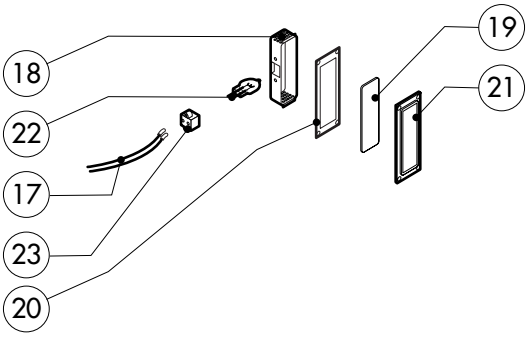

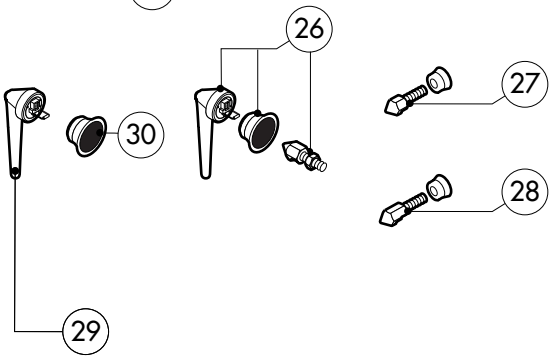

POS.	CODE	PIECES	DESCRIPTION
1	R11100160	1	PORTE
2	R11200510	1	PANNEAU INTERIEUR PORTE
3	R11100130	1	VERRE INTERIEUR PORTE
4	R11200520	1	VIDANGE GOUTTIERE SOUS PORTE
5	R58001760	2	CHARNIERE VERRE INTERIEUR
6	R58001770	2	PIVOT CHARNIERE VERRE INTERIEUR
7	R58001780	2	ENSEMBLE ARRET VERRE INTERIEUR
8	R11401340	1	PROFIL A "C" SUPERIEUR
9	R11401360	1	PROFIL A "C" INFERIEUR
10	R11200550	1	CHARNIERE INFERIEURE
11	R11200560	1	CHARNIERE SUPERIEURE
12	R58002150	1	CHEVILLE CHARNIERE SUPERIEURE
13	R58004050	1	ECROU CHEVILLE CHARNIERE SUPERIEURE
14	R10401710	1	RONDELLE POUR CHARNIERE SUPERIEURE
15	R70050100	6	GOUJON SILICONIQUE ARRETE-VITRAGE PORTE
16	R70044150	1	JOINT DE VITRE
17	R66110310	1	CABLES ECLAIRAGE PORTE
18	R11401440	1	CALOTTE DE PROJECTEUR
19	R71500150	1	VERRE PROTECTION LAMPE

POS.	CODE	PIECES	DESCRIPTION
20	R70044200	1	JOINT VERRE ECLAIRAGE
21	R11401450	1	BRIDE ARRET-VERRE ECLAIRAGE
22	R65270020	1	LAMPE 20W 12V G4
23	R65270450	1	DOUILLE
24	R65260750	1	CONTACT ECLAIRAGE
25	R66110300	1	CABLES CONTACT ECLAIRAGE
26	R11100300	1	POIGNEE COMPLETE
27	R69010260	1	GACHE DE PORTE POUR OUVERTURE SIMPLE
28	R69010270	1	GACHE DE PORTE POUR OUVERTURE DOUBLE
29	R69010250	1	ENSAMBLE FERMETURE PORTE
30	R69010630	1	COUVERCLE PLASTIQUE DU FERMETURE PORTE

016.40.159 0009 121202 DONADINI srl

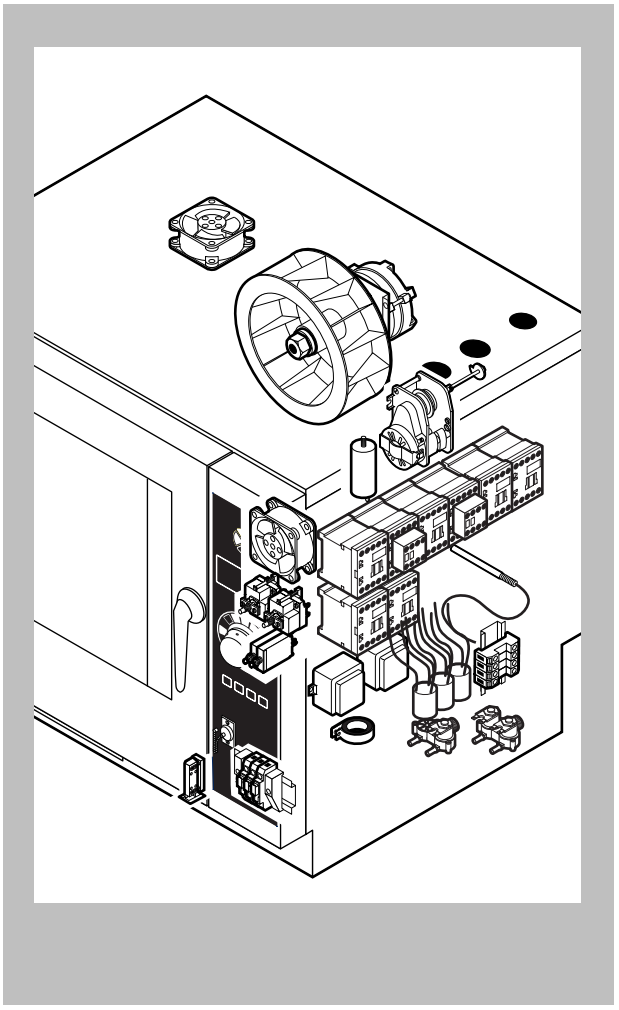

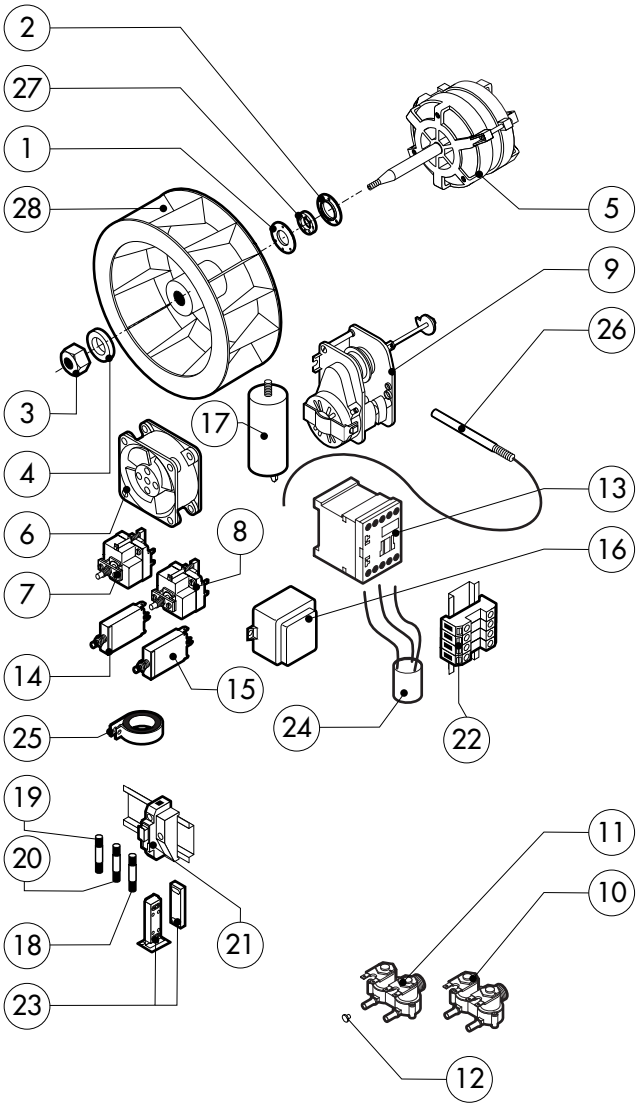

POS.	CODE	PIECES	DESCRIPTION
1	R58003860	1	BRIDE JOINT MOTEUR
2	R58003870	1	CONTRE-BRIDE JOINT MOTEUR
3	R58004020	1	ECROU TURBINE M10 SX
4	R61400052	1	RONDELLE TURBINE Ø 21/10.5
5	*R65040431	1	MOTEUR KW 0.37/0.05
6	R65060050	2	MOTEUR DE REFROIDISSMENT Ø 120
7	R65070350	1	THERMOSTAT DE SECURITE-MOUFLE F2
8	R65070081	1	THERMOSTAT DE SECURITE-CHAUDIERE F3
9	R65095000	1	SORTIE EVAPORATION MOUFLE
10	R65110210	1	ELECTROVANNE 220V 50HZ
11	R65110230	1	ELECTROVANNE 220V 50HZ AVEC REG.DE DEBIT
12	R65110510	1	REGULATUER DE DEBIT 15 LT.
13	*R65140380	8	CONTACTEUR 3RT1016-1AP02 240V
14	*R65160300	1	PROTECTION THERMIQUE T12-2115-0.8A
15	*R65160320	1	PROTECTION THERMIQUE T12-2115-2A
16	R65180420	2	TRANSFORMATEUR 20VA
17	*R65190180	1	CONDENSATEUR 10 μF
18	R65200086	1	FUSIBLE 0.125A (T)
19	R65200200	1	FUSIBLE 2A

POS.	CODE	PIECES	DESCRIPTION
20	R65200320	1	FUSIBLE 0.2A (T)
21	R65210020	3	PORTE-FUSIBLE
22	R65220090	1	BORNIER
23	R65265100	1	MICRO PORTE
24	*R65280200	3	FILTRE ANTIPARASITES
25	*R65280450	1	FERRITE
26	R65325000	3	SONDE PT100
27	R70020040	1	GARNITURE MOTEUR
28	*R75400400	1	TURBINE Ø 220x78/12 50HZ P.D.

*COMPOSANT SUJET À DES VARIATIONS À CAUSE DE TENSION D'ALIMENTATION DIFFÉRENTE DU STANDARD (3N AC400V 50HZ)

EDIZIONE 0902

ME 061 T

tav. C

016.40.159 0010 041102 DONADINI srl

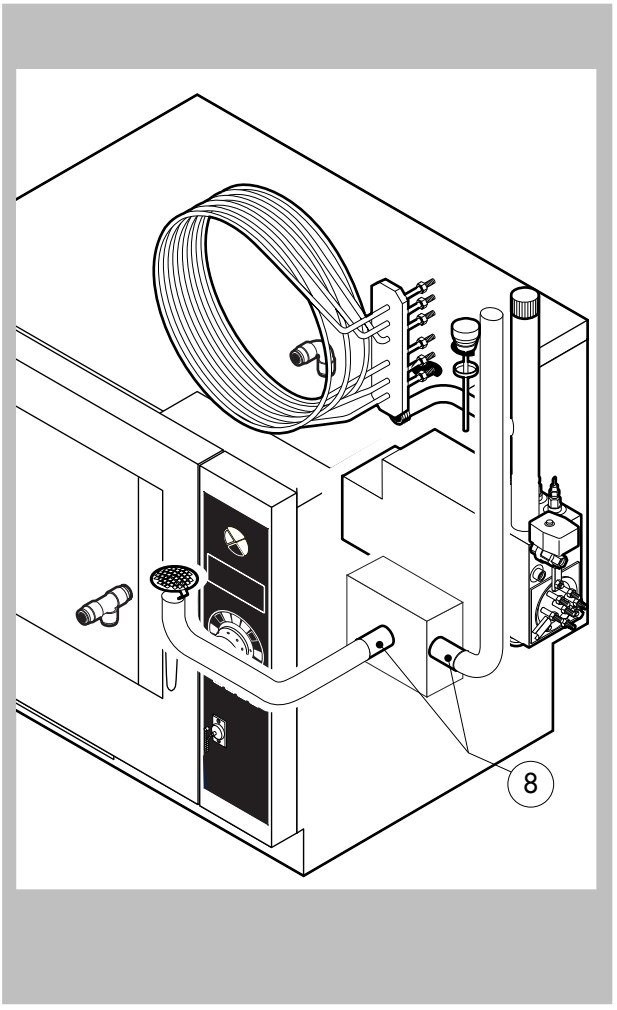

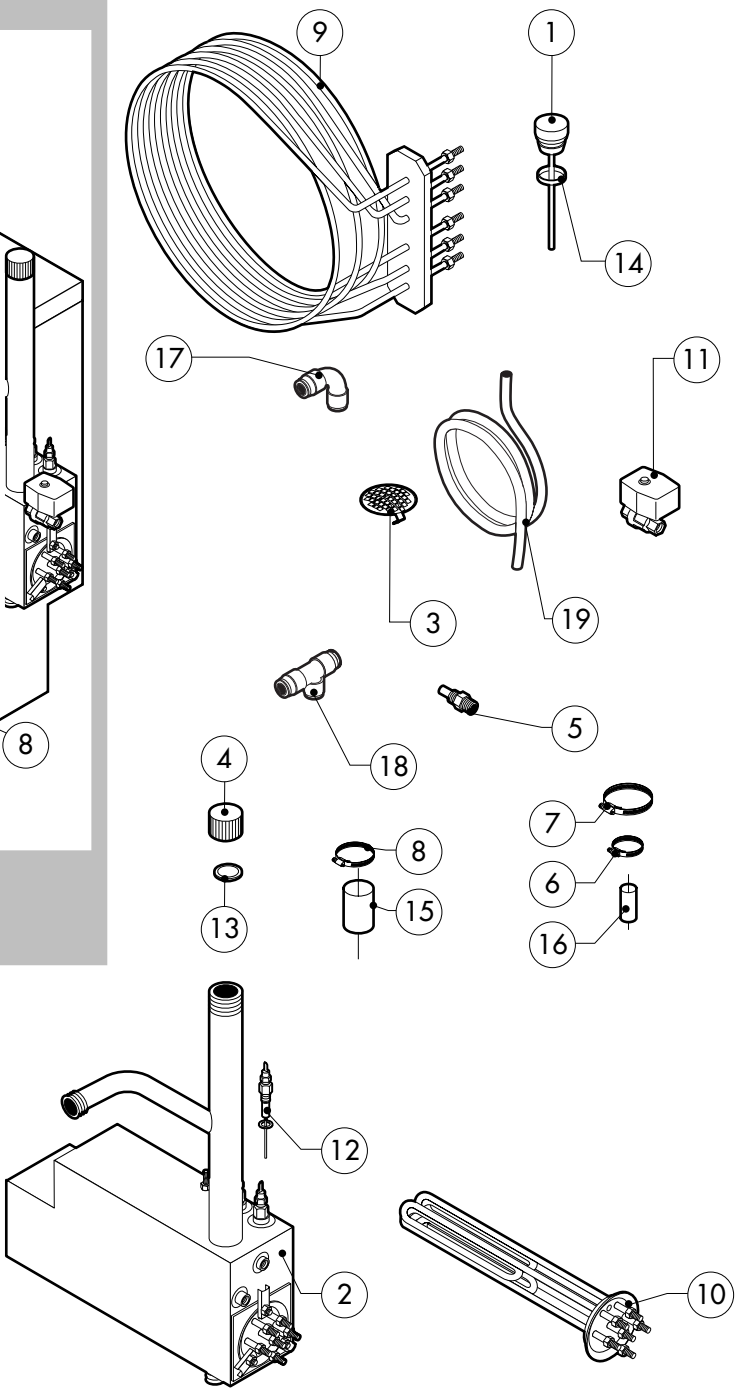

POS.	CODE	PIECES	DESCRIPTION
1	R10100140	1	BOUCHON EVENT
2	R11100410	1	CHAUDIERE COMPLETE
3	R10201700	1	FILTRE ENCEINTE
4	R58005680	1	BOUCHON DETARTRAGE 1"1/4 F
5	R58006130	2	GICLEUR CONDENSATION Ø 1
6	R61630011	2	COLLIER DE SERRAGE 12-22/9
7	R61630071	2	COLLIER DE SERRAGE 110-130/9
8	R61630031	4	COLLIER DE SERRAGE 40-60/9
9	*R65011540	1	RESISTANCE MOUFLE 7500W
10	*R65020350	1	RESISTANCE CHAUDIERE 7500W
11	R65110560	1	DRAINAGE CHAUDIERE
12	R65320010	2	SONDE DE NIVEAU
13	R70050040	1	JOINT BOUCHON DETARTRAGE
14	R70060020	1	ETANCHEITE EVENT
15	R70060040	2	MANCHON Ø 50
16	R70060080	1	MANCHON Ø 13
17	R62090478	7	RACCORDEMENT INTERMEDIAIRE A COUDE D 10
18	R62090468	1	RACCORDEMENT INTERMEDIAIRE T D 10
19	R70070050	1	TUYAU FLEXIBLE EAU PE D. 10MM X7 (3MT.)

POS.	CODE	PIECES	DESCRIPTION

*COMPOSANT SUJÉT À DES VARIATIONS À CAUSE DE TENSION D'ALIMENTATION DIFFÉRENTE DU STANDARD (3N AC400V 50HZ)

EDIZIONE 0902

ME 061 T

tav. D

016.40.159 0011 121202 DONADINI srl

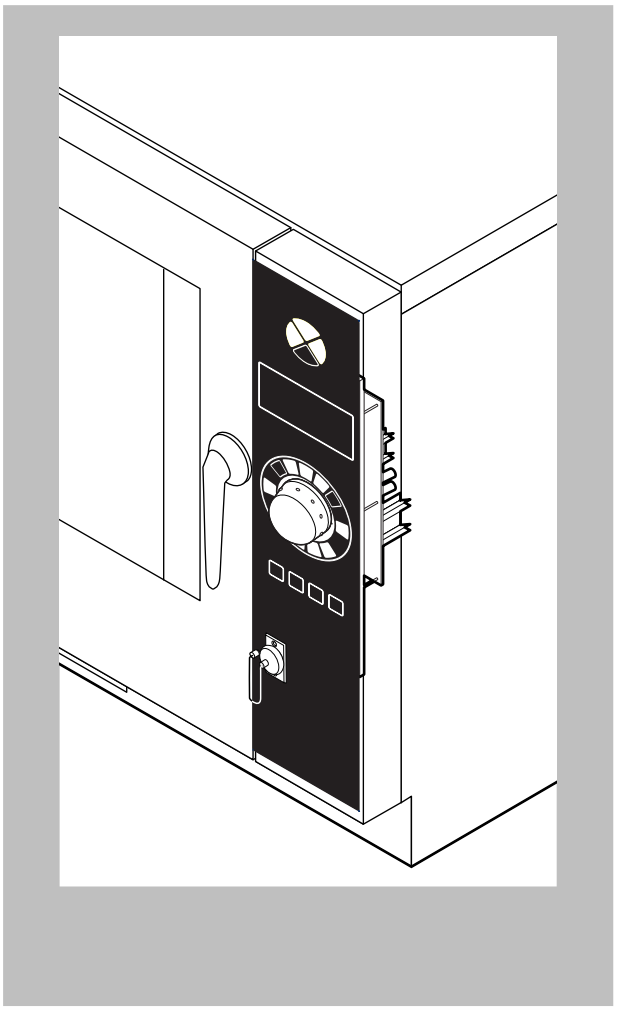

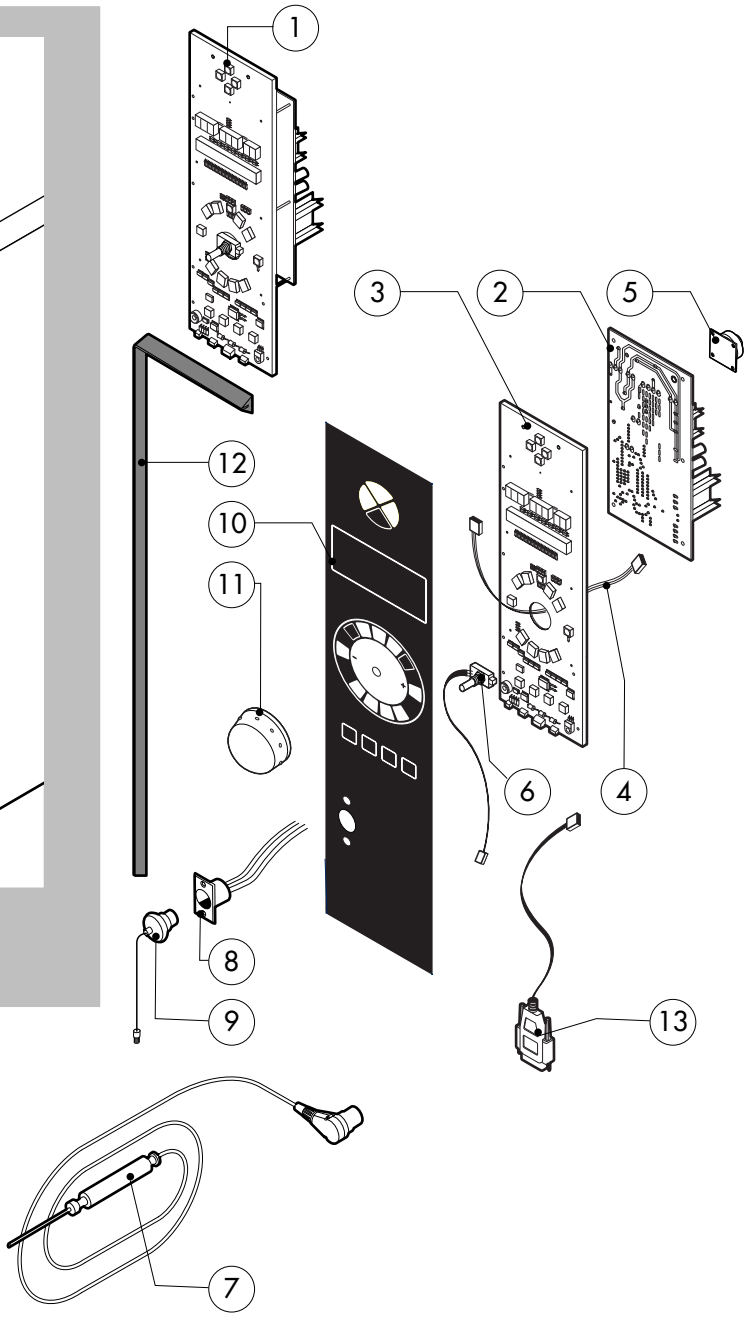

POS.	CODE	PIECES	DESCRIPTION
1	R65301460	1	FICHE PANNEAU COMMANDES
2	R65301410	1	PLATINE T
3	R65301420	1	FICHE PANNEAU COMMANDES "T"
4	R65301430	1	RACCORDEMENT PLATINE
5	R65301440	1	SONNERIE PLATINE
6	R65301450	1	ENCODER PLATINE
7	R65321100	1	SONDE A COEUR
8	R65321110	1	CONNECTEUR FEMELLE POUR SONDE A COUER
9	R65321020	1	BOUCHON POUR CONNECTEUR FEMELLE
10	R67012900	1	PLAQUE LAINOX
11	R69030250	1	POIGNEE COMMANDE
12	R70044250	1	ETANCHEITE COMMANDES
13	R65301580	1	CABLE DE SERIE POUR LA PLATINE

POS.	CODE	PIECES	DESCRIPTION

016.40.159 0012 041102 DONADINI srl

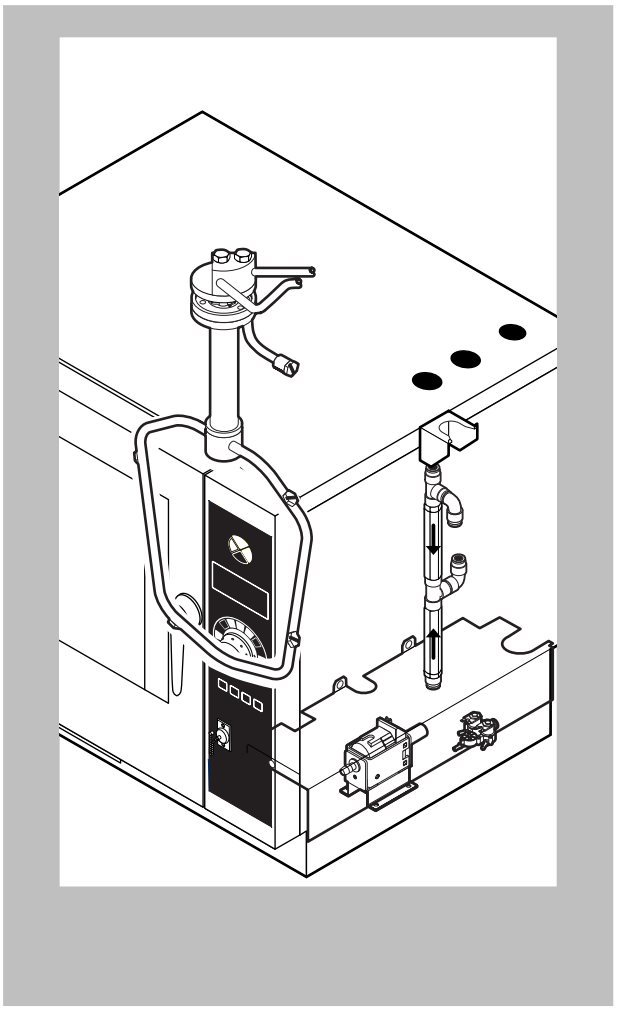

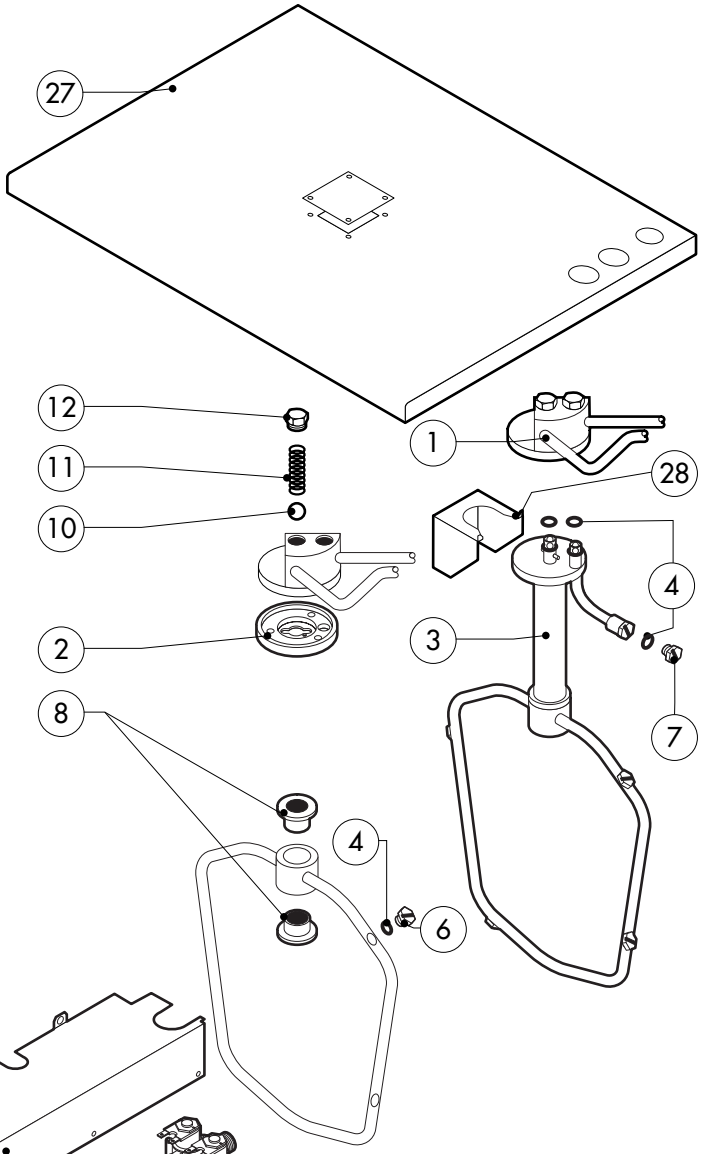

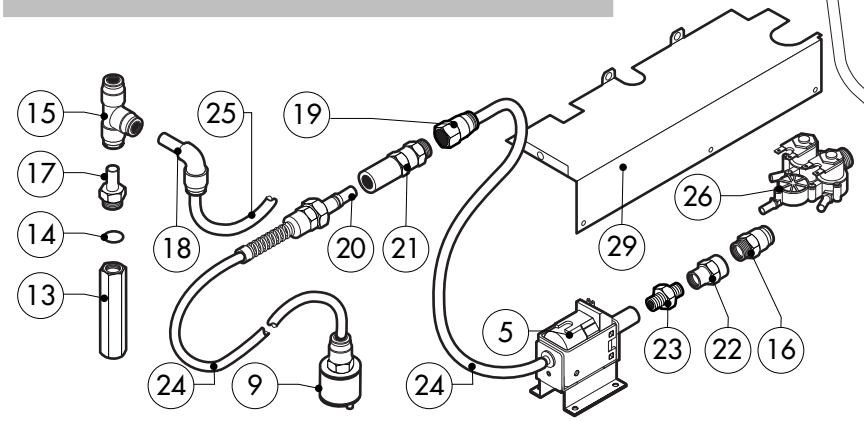

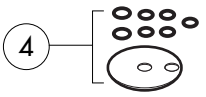

POS.	CODE	PIECES	DESCRIPTION
1	R11200870	1	ENSEMBLE EXTERIEUR DU LAVAGE
2	R58004960	1	BRIDE INTERIEUR BRAS DE LAVAGE
3	R11100500	1	BRAS DE RINCAGE COMPLET
4	R70045090	1	ENSEMBLE JOINTS
5	R65110600	1	POMPE DETERGEANT
6	R62210032	4	GICLEUR LAVAGE 1,3 LITRE/MINUTE
7	R62210042	1	GICLEUR DETERGENT 0,56 LITRE/MINUTE
8	R58004980	2	COQUILLE ROTATION BRAS LAVAGE
9	R65110650	1	FILTER POUR TUBE DETERGEANT
10	R62220012	2	SPHERE D. 14
11	R61620041	2	RESSORT
12	R58005000	2	BOUCHON 1/2"
13	R65110640	2	ANTIRETOUR 1/4"
14	R70010050	4	JOINT OR 7,60x2,62
15	R62090468	2	RACCORD INTERMEDIAIRE A "T" D.10
16	R62090508	2	RACCORD FILETE DROIT 10x1/4"
17	R62090518	3	RACCORD AVEC QUEUE 10x1/4"
18	R62090528	2	COURBE AVEC QUEUE 10x10
19	R62090538	1	RACCORD DROIT PARTIE FEMELLE 1/4" TUBE 8x6

POS.	CODE	PIECES	DESCRIPTION
20	R62090482	1	RACCORD RAPIDE PARTIE MALE
21	R62090492	1	RACCORD RAPIDE PARTIE FEMELLE
22	R62030118	1	MANCHON REDUCTION 1/8" - 1/4"
23	R62020108	1	NIPPLE CONIQUE 1/8"
24	R70070100	1	TUBE DETERGEANT D. 8x6
25	R70070060	1	TUBE FLEXIBLE EAU D. 10x7 LONGEUR 2 METRES
26	R65110240	1	ELECTROVANNE 220V 50HZ AVEC REG.DE DEBIT
27	R11201100	1	COUVERCLE
28	R11402000	1	SUPPORT EXTERIEUR BRAS DE LAVAGE
29	R11400680	1	PROTECTION POMPE DETERGEANT